Rolf

CONFORMITÉ SANITAIRE

GARANTIE

Référence : **13616**

# ENSEMBLE BARRE DE DOUCHE NAM'O - DOUCHETTE + FLEXIBLE + BARRE + PORTE SAVON

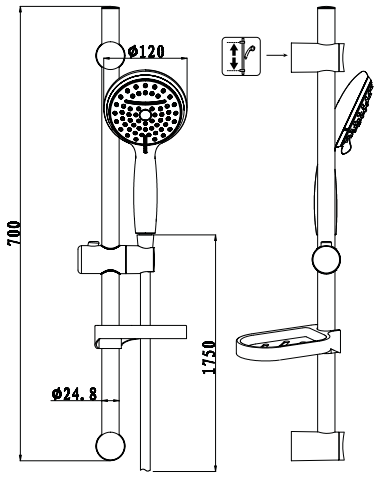


## FACILITÉ DE POSE ET D'ENTRETIEN.

## UNE EXPÉRIENCE UNIQUE GRÂCE À LA DOUCHETTE BI JETS.

| | |
|---|---|
| **DESCRIPTION** | Ensemble de douche composé d'une douchette bi-jets anticalcaire de débit 20 litres/minute, d'un flexible lisse 15/21, de longueur 1,50 m, surface lisse AntiScratch et fonction AntiFold qui lui empêche d'avoir des plis gênants au fil des temps, d'une barre de douche Ø25 mm, de hauteur 70 cm avec coulisseau. - 2 points de fixation dont à hauteur variable en partie haute pour faciliter l'installation notamment dans le cadre d'une rénovation. - Porte-savon acrylique inclus. |
| **CARACTÉRISTIQUES** | Ensemble de finition chromée. - Douchette bi-jets anticalcaire Ø120 mm. - Débit 20 litres/minute. - Flexible double agrafage conique 15/21, longueur 1,50 m. - Barre de douche Ø25 mm, hauteur 70 cm avec coulisseau. - 2 points de fixation dont à hauteur variable en partie haute. - Porte-savon acrylique. |
| **APPLICATIONS** | Ensemble barre de douche |
| **CONDITIONS D'UTILISATION** | • Veiller à adapter la fixation de la barre de douche à la nature du mur |
| **COMPATIBILITÉ** | • 2 points de fixation dont à hauteur variable en partie haute pour faciliter l'installation notamment dans le cadre d'une rénovation |
| **PRÉCAUTION D'EMPLOI** | • Veiller à adapter la fixation de la barre de douche à la nature du mur |

| | |
|---|---|
| SPECIFICATIONS D'INSTALLATION | Permet l'équipement sanitaire des salles de bains et cuisine. |
| | N'est pas adapté pour une application autre que celle décrite ci-dessus.<br>Notre garantie porte sur les défauts de matière ou de fabrication et s'applique dans les conditions définies par le fabricant. La garantie ne couvre pas les consommables, l'usure normale, les pièces mobiles, les dommages dus aux chocs |
| PRESCRIPTION DE POSE | Douchette bi-jets anticalcaire de débit 20 litres/minute, d'un flexible lisse 15/21, de longueur 1,50 m, surface lisse AntiScratch et fonction AntiFold qui lui empêche d'avoir des plis gênants au fil des temps, d'une barre de douche Ø25 mm, de hauteur 70 cm avec coulisseau. - 2 points de fixation dont à hauteur variable |